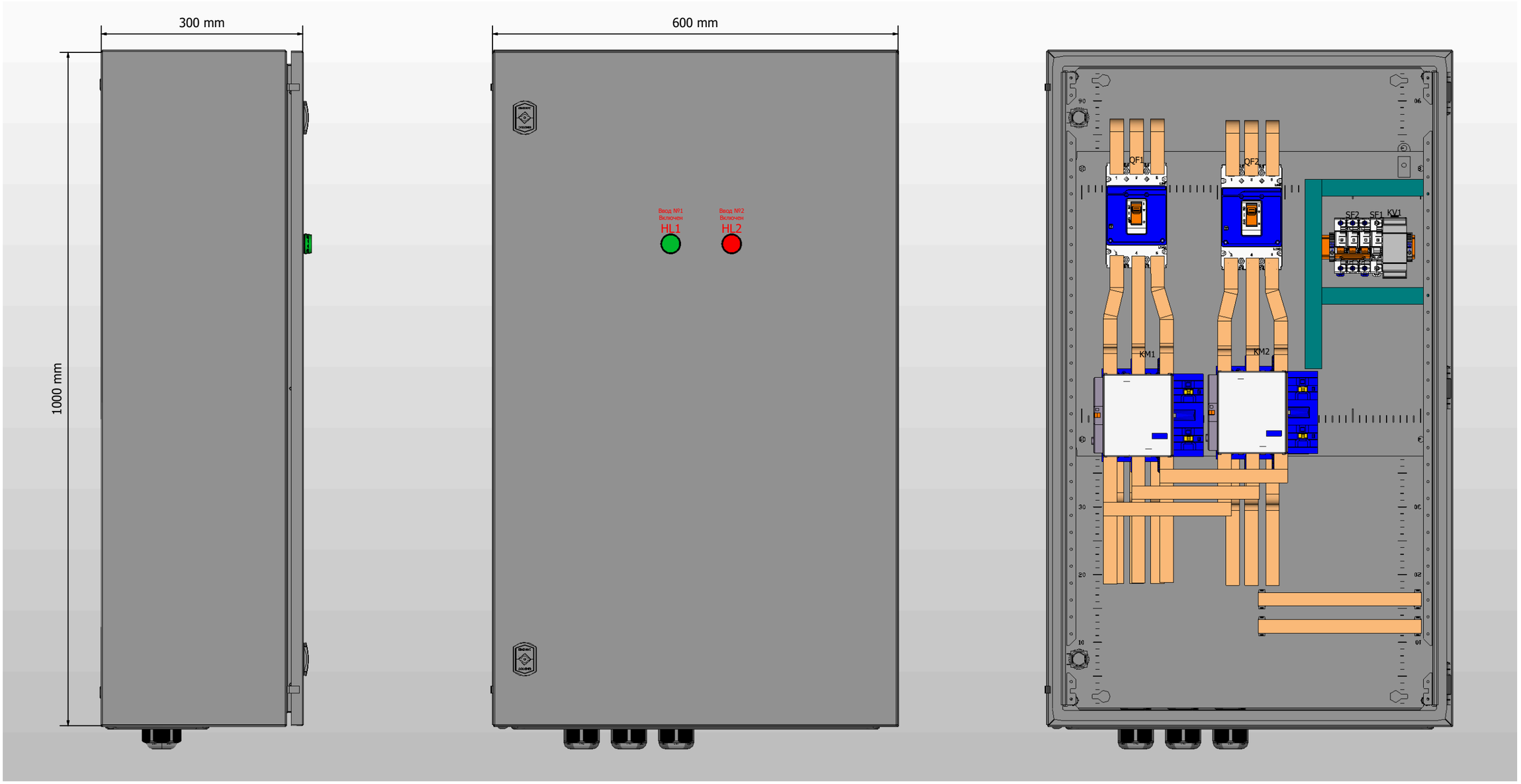

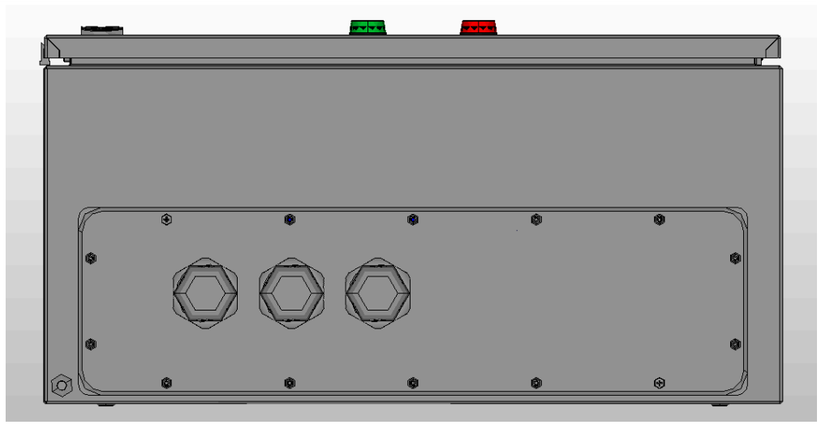

1. Глубина корпуса составляет 300 мм.
2. Степень защиты корпуса IP31.
3. Цвет корпуса RAL7035.

						Листов
Ред.	Листов	№ докум	Подп	Дата		

Копировал

Формат А3

Подп. и дата

Инв. № подл.

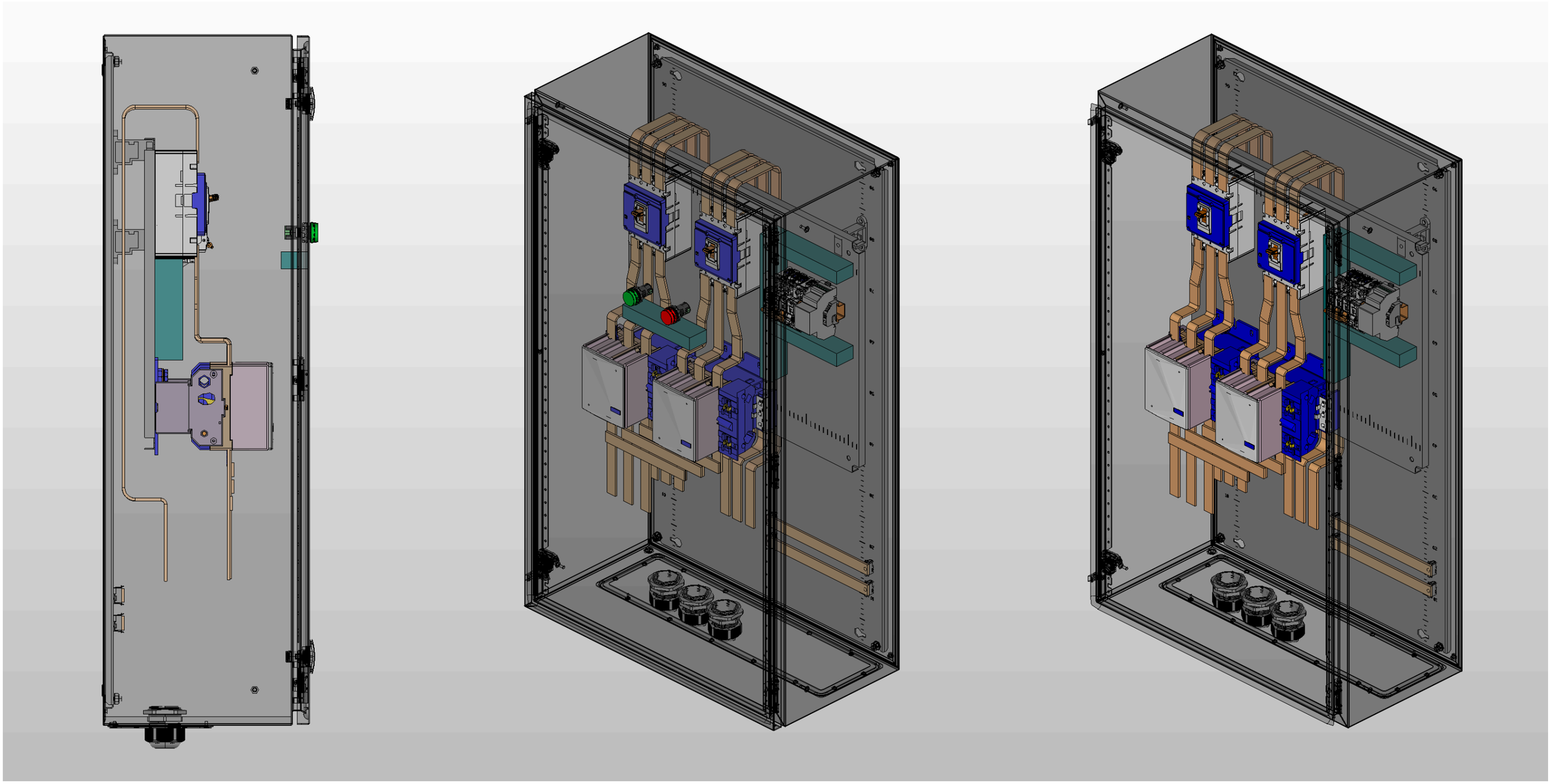

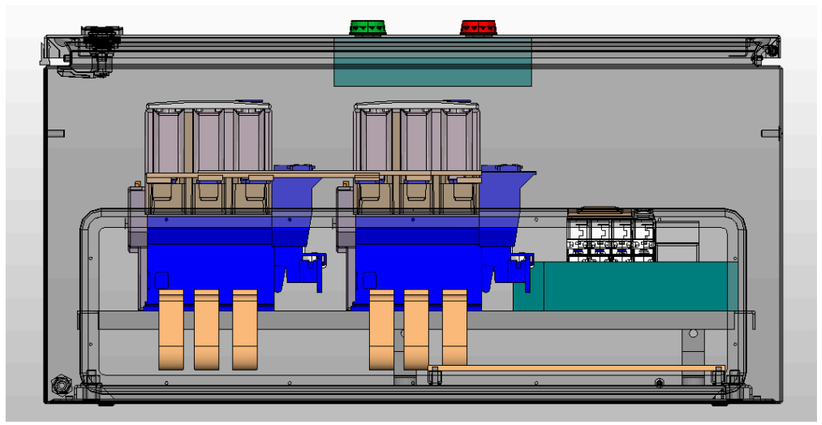

Ред.	Листов	№ докум	Подп	Дата

Листов

Подп. и дата

Инв. № подл.

Копировал

Формат А3

0 1 2 3 4 5 6 7 8 9

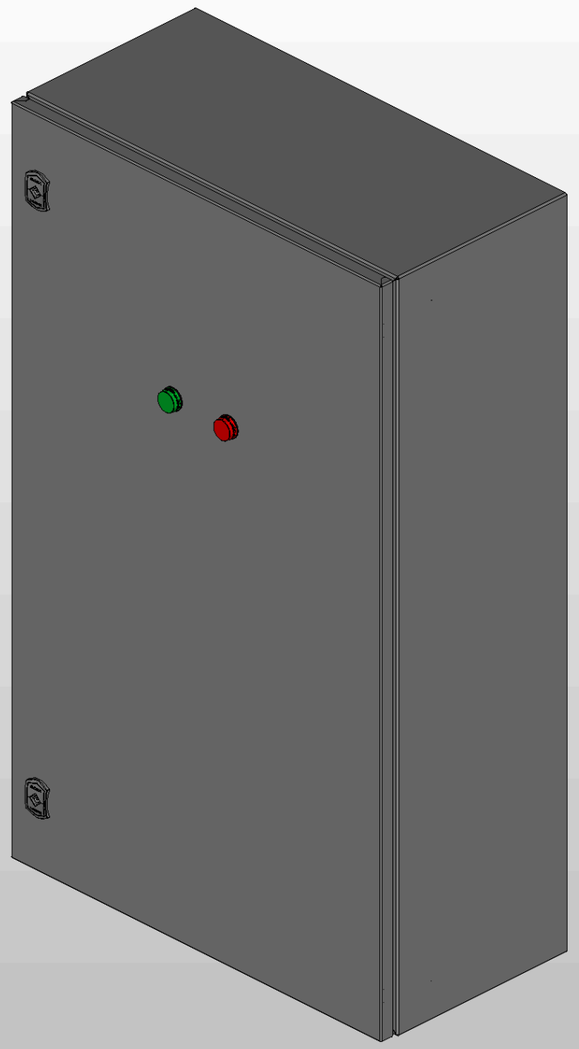

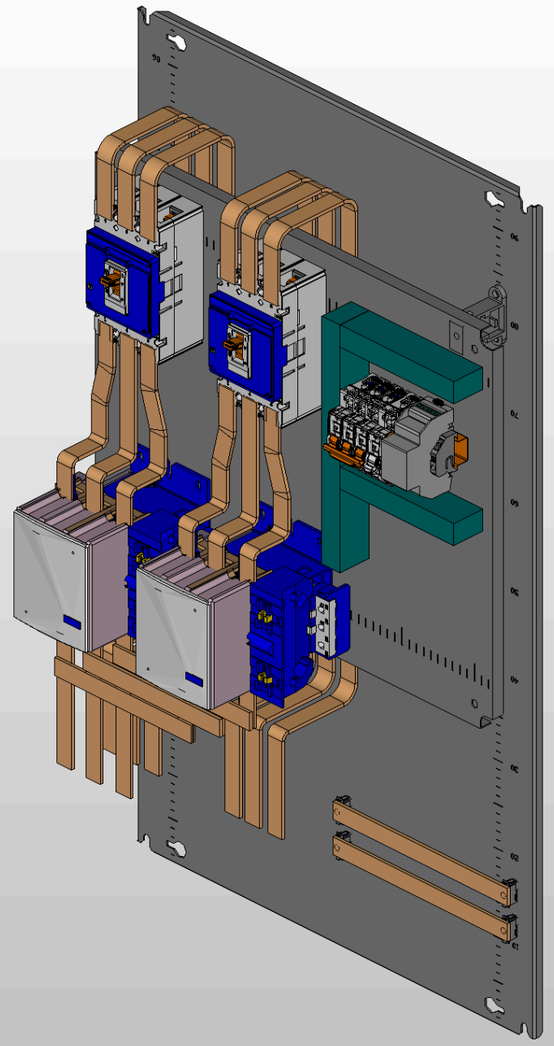

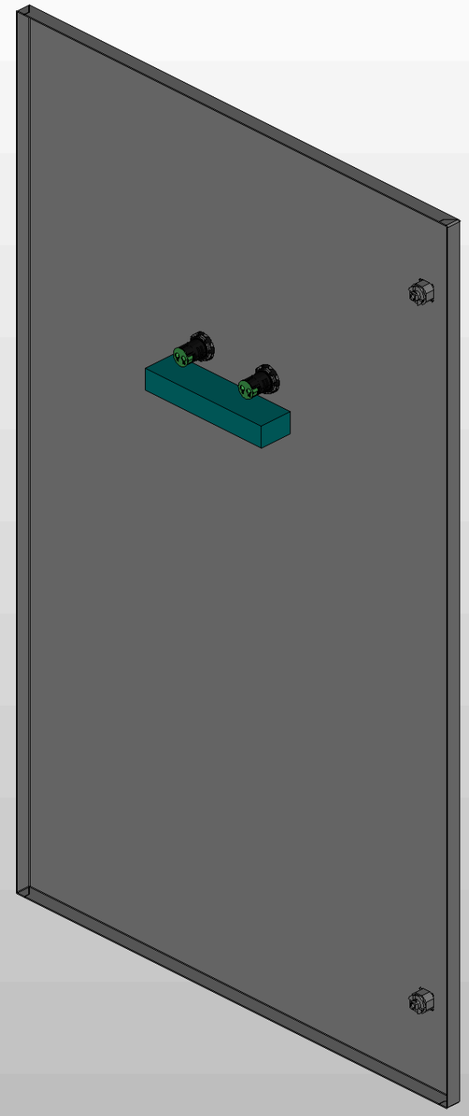

Подп. и дата

Инв. № подл.

						Листов
Ред.	Листов	№ докум	Подп	Дата		

Копировал

Формат А3